第31回 輝きＣＵＰジュニアバレーボール大会

令和４年６月１８日（土）枚方市立伊加賀スポーツセンター体育館

１次予選リーグ

※21点先取　1セットマッチ。ジュースなし。試合間3分。

※審判はブロックの空きチーム（時計回り、クロスは両チーム）

※（1）勝点（勝利1、敗戦0）、（2）得失点差、（3）該当チームのみの勝点、（4）該当チーム間の得失点差、（5）直接対決の結果、（6）じゃんけんで順位を決定。

出場チーム			
枚方ジュニア（枚方市）	KSCくずは（枚方市）	桜丘クラブ（枚方市）	さだ西っ子（枚方市）
交野リラ（交野市）	玉櫛（茨木市）	くさか（東大阪市）	緑友ヴィクトリーズ（兵庫県）

１次予選Aブロック

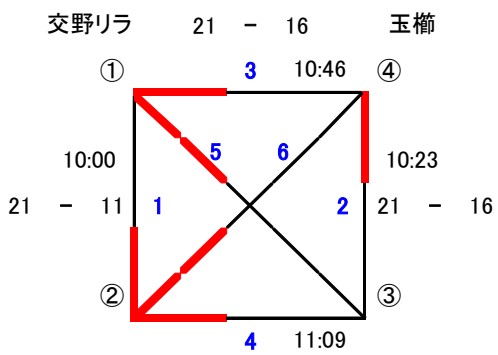

11:32
5 21 － 0

11:55
6 21 － 13

12:18～13:00　昼休憩

順　位		
1位	さだ西っ子	3勝　0敗
2位	交野リラ	2勝　1敗
3位	玉櫛	1勝　2敗
4位	KSCくずは	0勝　3敗

１次予選Bブロック

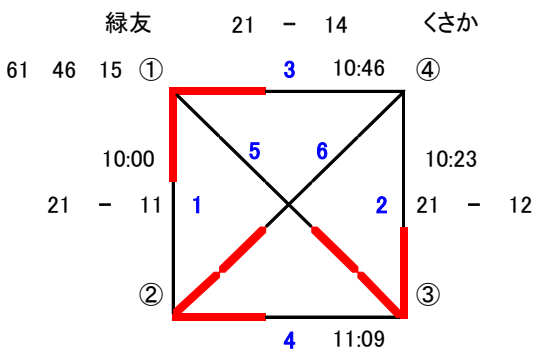

11:32
5 21 － 19

11:55
6 21 － 13

12:18～13:00　昼休憩

順　位		
1位	緑友	2勝　1敗
2位	桜丘	2勝　1敗
3位	枚方ジュニア	2勝　1敗
4位	くさか	0勝　3敗

決勝トーナメント

※一次予選の結果をふまえて、決勝トーナメントを行う。試合間3分。セット間1分（厳守）。
※21点先取　2セットマッチ。ジュースなし。（3位交流戦は21点1セットマッチジュースなし）
※得失点差で勝敗を決める。同点の場合は続きで1点。
※審判は1試合目を除き、前の両チーム。

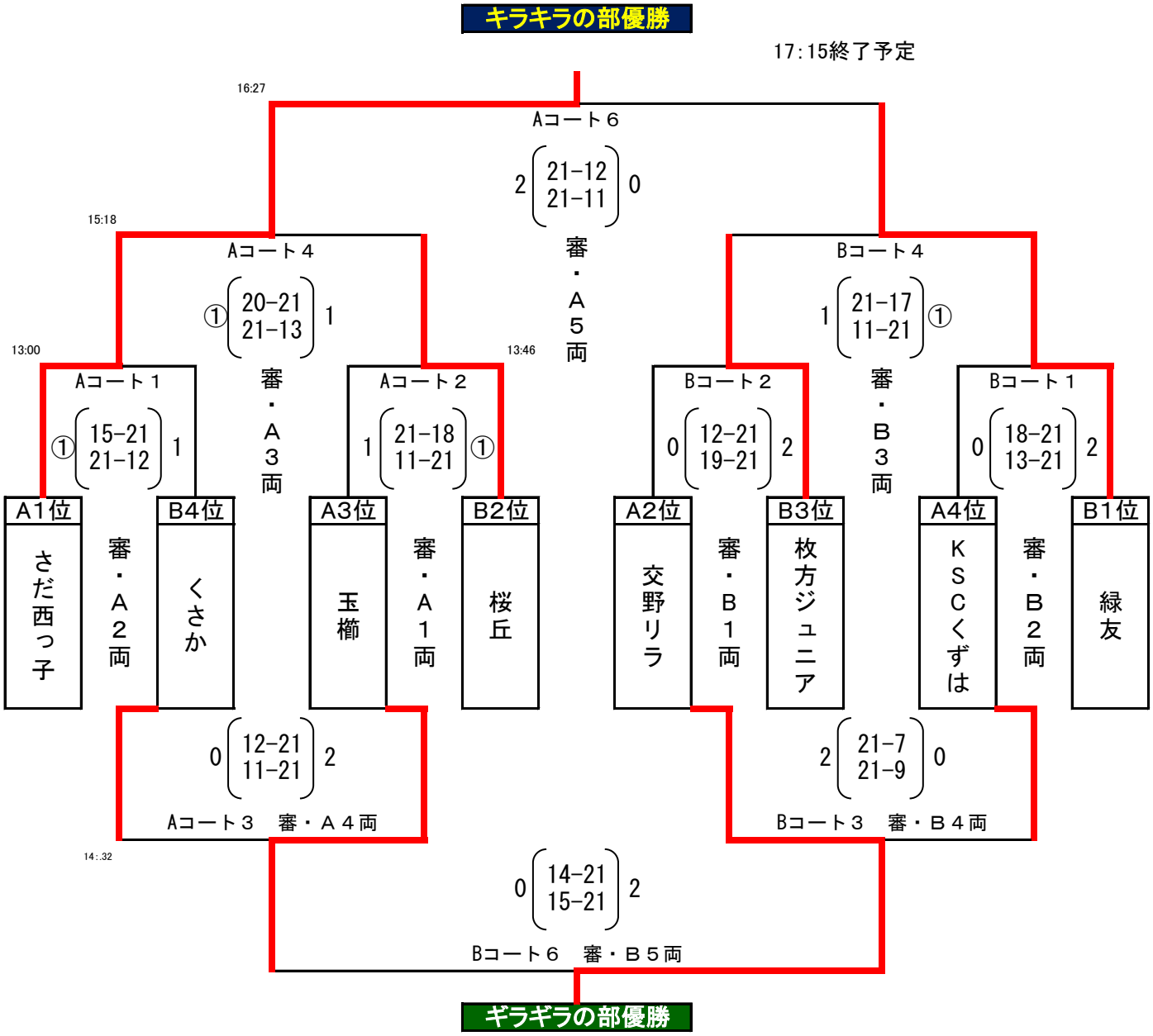

キラキラの部優勝

17:15終了予定

16:27
Aコート6
2 (21-12 / 21-11) 0
審・A5両

15:18
Aコート4
① (20-21 / 21-13) 1
審・A3両

Bコート4
1 (21-17 / 11-21) ①
審・B3両

13:00
Aコート1
① (15-21 / 21-12) 1
審・A2両

13:46
Aコート2
1 (21-18 / 11-21) ①
審・A1両

Bコート2
0 (12-21 / 19-21) 2
審・B1両

Bコート1
0 (18-21 / 13-21) 2
審・B2両

A1位 さだ西っ子
B4位 くさか
A3位 玉櫛
B2位 桜丘
A2位 交野リラ
B3位 枚方ジュニア
A4位 KSCくずは
B1位 緑友

0 (12-21 / 11-21) 2
Aコート3　審・A4両

2 (21-7 / 21-9) 0
Bコート3　審・B4両

14:.32
0 (14-21 / 15-21) 2
Bコート6　審・B5両

ギラギラの部優勝

キラキラの部3位交流戦 ※1セットマッチ

Aコート5
審・A6両
16:04

A4敗者 桜丘
1 (21-11) 0 桜丘
B4敗者 枚方ジュニア

ギラギラの部3位交流戦 ※1セットマッチ

Bコート5
審・B6両

A3敗者 くさか
1 (21-14) 0 くさか
B3敗者 KSCくずは